ՀԱՏՈՒՅԹ 3-3

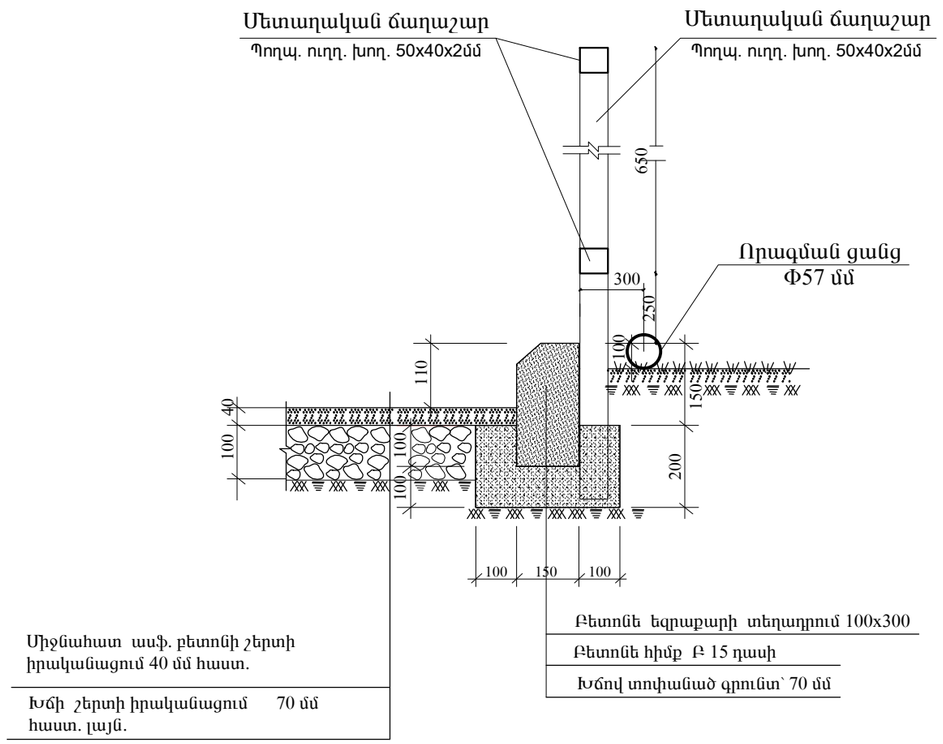

ՀԱՏՈՒՅԹ 5- 5

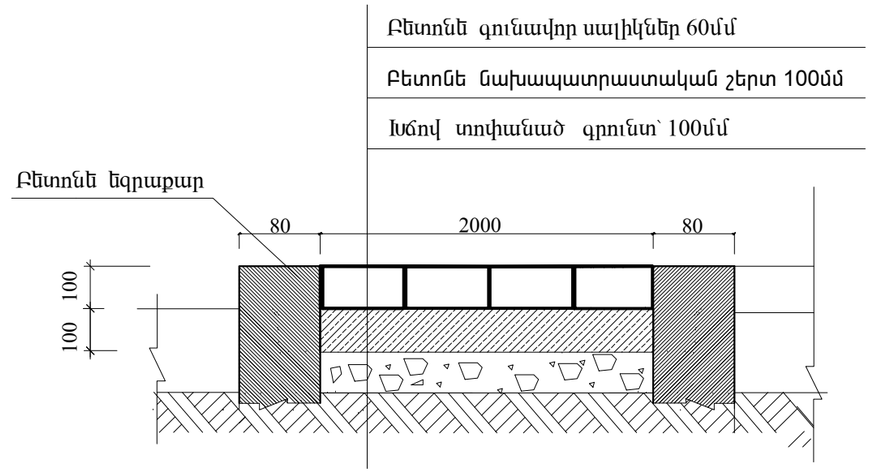

ՀԱՏՈՒՅԹ 1- 1

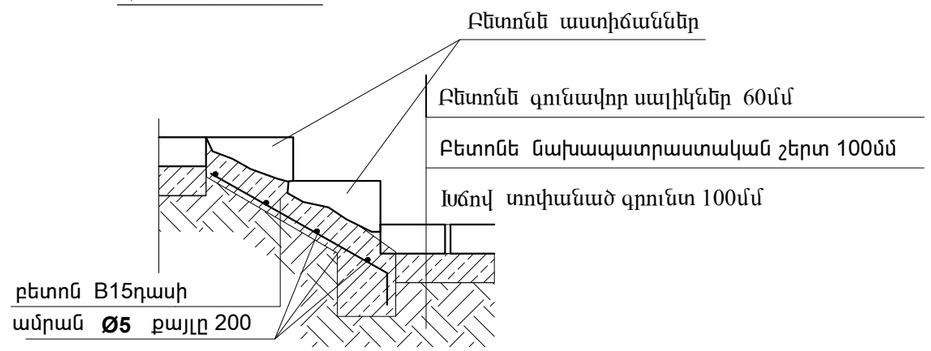

ՀԱՏՈՒՅԹ 4-4

ՄԱՅԹԻ ԵՎ ԳԱԶՈՆԻ ԿՑՈՐԴՈՒՄԸ

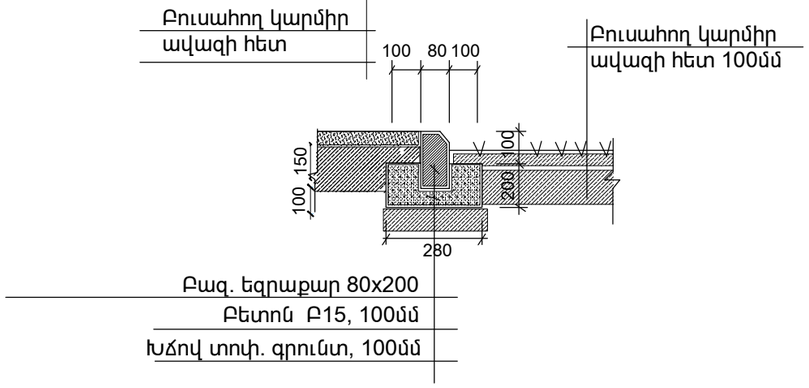

ՀԱՏՈՒՅԹ 2- 2

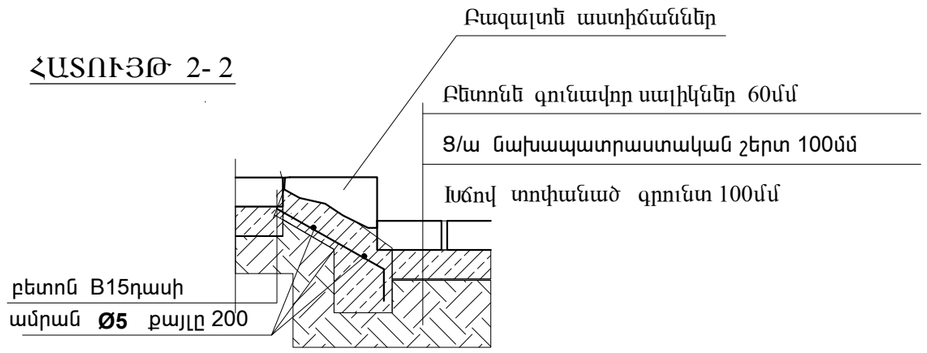

			Բակային տարածքի բարեկարգման նախագիծ Հասցե՝ Զրվեժ Բանավան 1,2 շենքերի և հանրակացարանի հարակից տարածք			
Տնօրեն						
ՆԳՃ	Հ. Հովսեփյան		Ճարտարապետական մաս	փուլ	թերթ	թերթեր
Նախագծեց	Ա. Աբրահամյան			Ա.Ն.	ՃՇ - 8	10
			Ընդհանուր տվյալներ	«ՍՈՒՖԵՏ» ՍՊԸ		